Panel Guide

2020

INNEHÅLL

ROLL UP CLASSIC 3

ROLL UP PROFESSIONAL 3

ROLL UP COMPACT 3

4 SCREEN CLASSIC 3

POLE SYSTEM 3

POP UP MAGNETIC 4-6

POP UP MAGNETIC TOWER 4-5

CASE & COUNTER 7

STANDARD CASE 7

FABRIC SYSTEM 8-9

LIGHT FRAME 10-11

CLASSIC FRAME 12-14

FLAT BASE & MAGNET FRAME 15

PANEL BASE 16

STAND UP 16

SOFT IMAGE 17

SOFT IMAGE COUNTER 17

INFO STAND 18

PORTABLE TABLE 18

BROCHURE STAND 18

BROCHURE STAND DOUBLE 18

GRAPHIC PROFILE 18

BESÖK WWW.EXPOLINC.SE FÖR INSTRUKTIONSFILMER OCH NEDLADDNINGAR.

Alla mått och vikter är i mm resp kg om inget annat anges. Vikter avser komplett paket med tillbehör, väska/box exklusive bilder.
Alla uppgifter lämnas med reservation för produkt- och sortimentsförändringar samt tryckfel.

Roll Up

Modell	Panelmått standard	Synlig bildyta standard	Panelmått teleskopisk stöd-pinne	Synlig bildyta teleskopisk stödpinne	Vikt
Roll Up Classic 700	700 x 2200	700 x 1950	x	x	3,9
Roll Up Classic 850	850 x 2400	850 x 2150	850 x 2490	850 x 1625 - 2240	4,5
Roll Up Classic 1000	1000 x 2400	1000 x 2150	1000 x 2490	1000 x 1625 - 2240	5,2
Rol Up Classic 1150	1150 x 2400	1150 x 2150	1150 x 2490	1150 x 1625 - 2240	5,8
Roll Up Classic 1450	1450 x 2400	1450 x 2150	x	x	7,3
Roll Up Professional 850	850 x 2400	850 x 2150	x	x	4,8
Roll Up Professional Double	850 x 2400	850 x 2150	x	x	7,3
Roll Up Compact 850	x	x	850 x 2420	850 x 1605 - 2200	3,4
Roll Up Compact 1000	x	x	1000 x 2420	1000 x 1605 - 2200	3,7

Maximal bildtjocklek är 440 mikron. Vid användning av 2450 mm stödpinne eller styvt material är lämplig tjocklek 270-330 mikron.
Vid 2450 mm stödpinne ska även 300 mm läggas till på panelmåttets längd. Vid osäkerhet rekommenderas egna tester med avsett material.

4 Screen Classic

Modell	Panelmått	Synlig bildyta	Vikt
4 Screen Classic 550	550 x 1495	550 x 1481	1,9
4 Screen Classic 700	700 x 1960	700 x 1946	2,2
4 Screen Classic 850	850 x 2160	850 x 2146	2,5
4 Screen Classic 1000	1000 x 2160	1000 x 2146	2,7
4 Screen Classic 1150	1150 x 2160	1150 x 2146	4,1
4 Screen Classic 1450	1450 x 2160	1450 x 2146	4,7
4 Screen Classic 2000	2000 x 2160	2000 x 2146	5,3

4 Screen klarar de flesta typer av panelmaterial upp till 450 mikron tjocklek (papper, vinyl, pvc, textil).
Lägg till 300 mm på panelmåttets längd vid användning av 2450 mm stödpinne.

Pole System

Modell	Panelmått bredd	Panelmått höjd	Vikt
Pole System 550	550	valfri, max 2400	2,6
Pole System 700	700	valfri, max 2400	2,7
Pole System 850	850	valfri, max 2400	2,8
Pole System 1000	1000	valfri, max 2400	2,9

Pole System kan användas dubbelsidigt. Komplettera då med extra panelprofiler. Klarar de flesta typer av panelmaterial upp till 450 mikron tjocklek (papper, vinyl, pvc, textil).
Systemets minsta totalhöjd är 1000 mm och högsta totalhöjden är 2560 mm.

Panelprofil måttskiss

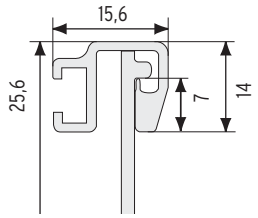

Alla mått och vikter är i mm resp kg om inget annat anges. Vikter avser komplett paket med tillbehör, väska/box exklusive bilder.
Alla uppgifter lämnas med reservation för produkt- och sortimentsförändringar samt tryckfel.

Pop Up Magnetic - panelmått

Svängt system

Modell	Standardhöjd	2,5 m höjd	3 m höjd
Svängd, insida	673x2224	673x2485	673x2957
Svängd, utsida	808x2224	808x2485	808x2957
Gavelpanel, svängd	673x2224	673x2485	673x2957
Gavelpanel, rak	293x2224	293x2485	293x2957

Rakt system

Modell	Standardhöjd	2,5 m höjd	3 m höjd
Rak panel	733x2224	733x2485	733x2957
Gavelpanel, svängd	733x2224	733x2485	733x2957
Gavelpanel, rak	293x2224	293x2485	293x2957

Kopplade system

Modell	Standardhöjd	2,5 m höjd	3 m höjd
Rak koppling	733x2224	733x2485	733x2957
90° koppling med panel, insida	265x2224	265x2485	265x2957
90° koppling med panel, utsida	733x2224	733x2485	733x2957
90° koppling med profil, utsida	531x2224	531x2485	531x2957

Pop Up Magnetic - vikter

	Basic		Travel		Standard		Case & Counter*		Toppskiva
Modell	**Svängt**	**Rakt**	**Svängt**	**Rakt**	**Svängt**	**Rakt**	**Svängt**	**Rakt**	**C&C**
Paket 2x3	8,5	8,8	15,5	15,8	23,0	23,3	26,5	26,8	5,3
Paket 3x3	10,4	10,8	18,0	18,4	25,5	25,9	29,0	29,4	5,3
Paket 4x3	12,3	12,8	20,0	20,5	27,5	28,0	31,0	31,5	5,3

*Toppskiva ingår ej i Case & Counter paket.

Pop Up Tower

Modell	Antal paneler	Panelmått	Diameter	Vikt
Tower 3 rutor hög	3 st	673x2224	643	5,5

Paneler till torn bör vara 350 - 420 micron, då dessa skall böjas. Panelerna skall inte ha panelförstyvning nedtill.

Pop Up Magnetic - tillbehör

Modell	Standard höjd + rekommenderad bredd
Gardin	2215 x 1300

Modell	Max belastning rakt system	Max belastning svängt system	Vikt
Screen Holder	6,00*	8,00	1,1
Shelf Kit	4,65*	6,65	2,4

* Stödfötter skall användas på rakt system. Använd endast Screen Holder till Expolinc Pop Up Magnetic.

Alla mått och vikter är i mm resp kg om inget annat anges. Vikter avser komplett paket med tillbehör, väska/box exklusive bilder.
Alla uppgifter lämnas med reservation för produkt- och sortimentsförändringar samt tryckfel.

Pop Up Magnetic - måttskisser

Exempel 3 rutor

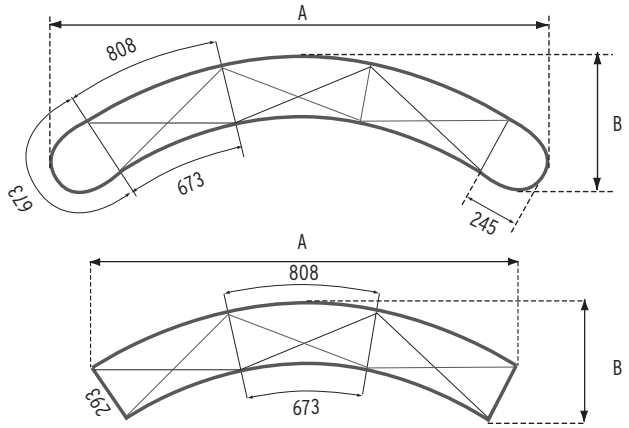

Svängt system

	Svängda gavlar		Raka gavlar	
Bredd	**A**	**B**	**A**	**B**
1 ruta	1225	375	846	350
2 rutor	1915	510	1607	461
3 rutor	2535	710	2290	639
4 rutor	3065	970	2860	877
5 rutor	3600	1250	3289	1161

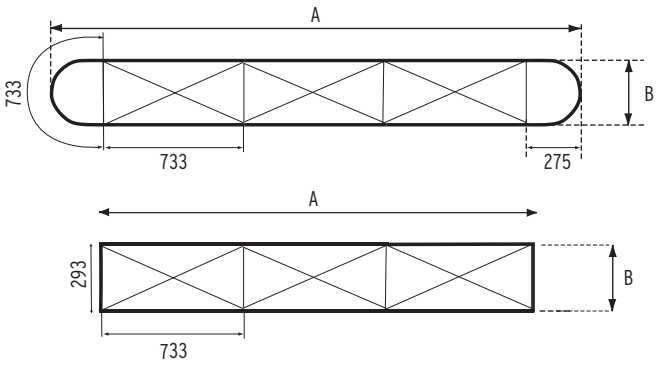

Rakt system

	Svängda gavlar		Raka gavlar	
Bredd	**A**	**B**	**A**	**B**
1 ruta	1283	315	779	315
2 rutor	2016	315	1512	315
3 rutor	2749	315	2245	315
4 rutor	3482	315	2978	315
5 rutor	4215	315	3711	315

Rak koppling

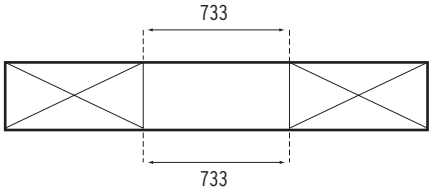

90° koppling med panel

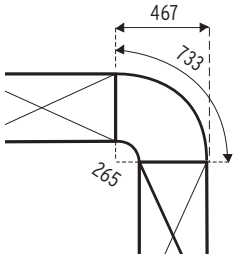

med profil

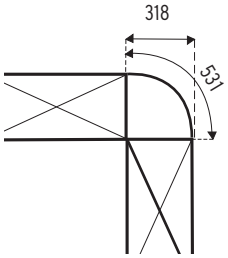

Radie

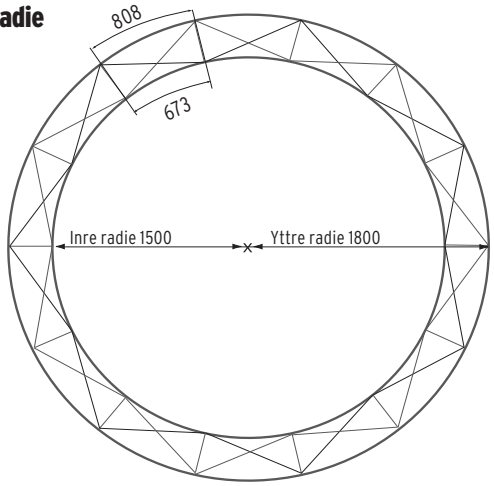

Tower

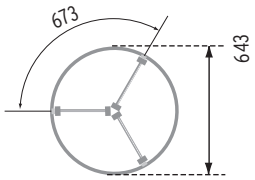

Alla mått och vikter är i mm resp kg om inget annat anges. Vikter avser komplett paket med tillbehör, väska/box exklusive bilder.
Alla uppgifter lämnas med reservation för produkt- och sortimentsförändringar samt tryckfel.

Screen Holder & Shelf kit - måttskisser

Håltagning panel, Screen Holder/Hyllsats

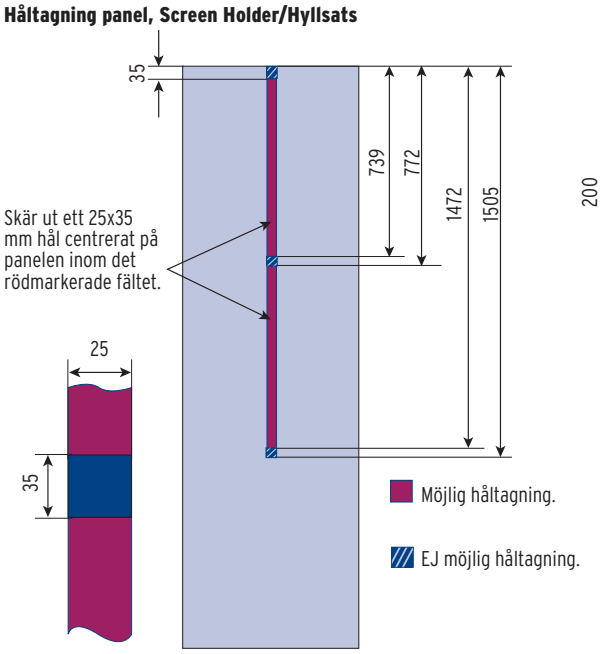

Hyllsats

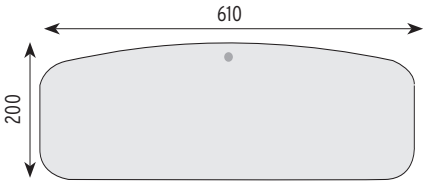

Screen Holder

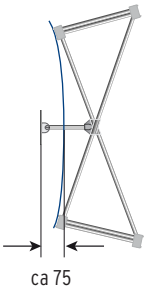

Skärmplatta & VESA 200 adapter

Hålavstånd

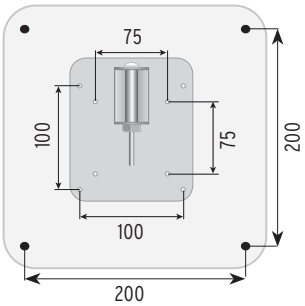

Upphängningsalternativ

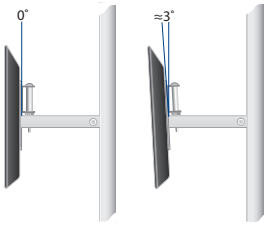

Showcase - måttskisser

Standardhöjd

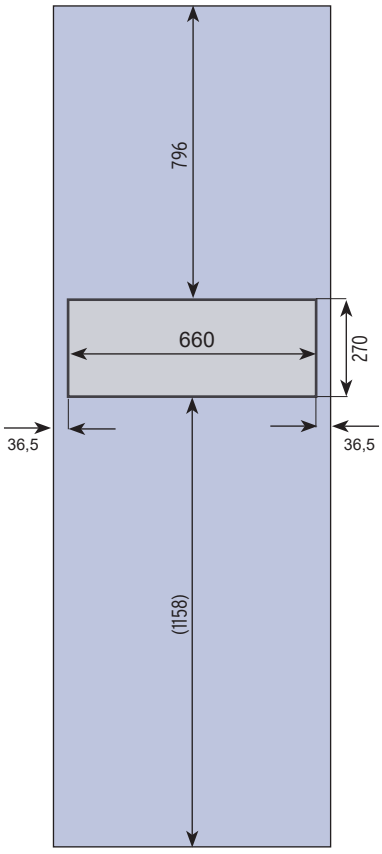

2,5 m höjd

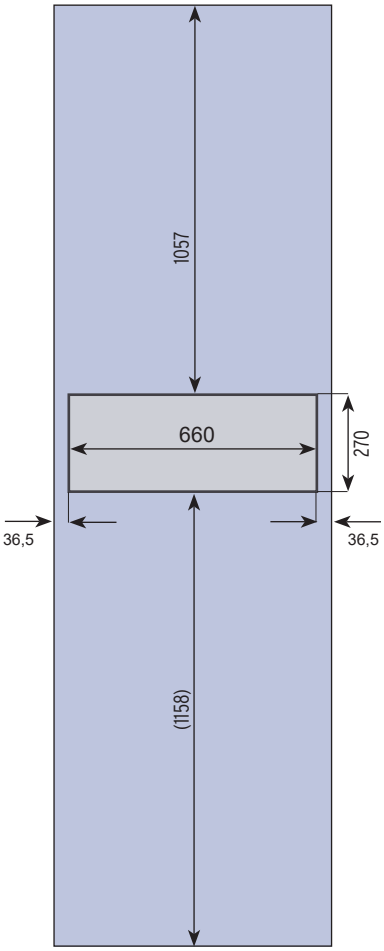

Panelmått - baksida

Minimått 733x320

Lägg även till magnetskenor för baksidepanelen.

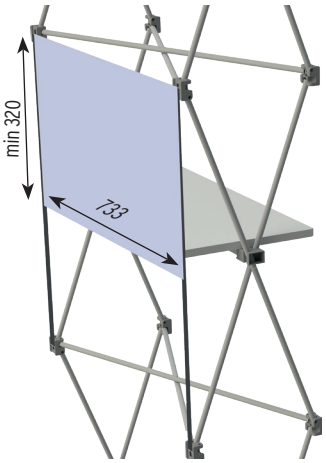

Alla mått och vikter är i mm resp kg om inget annat anges. Vikter avser komplett paket med tillbehör, väska/box exklusive bilder.
Alla uppgifter lämnas med reservation för produkt- och sortimentsförändringar samt tryckfel.

Transportboxar

Modell	Panelmått	Vikt
Case & Counter	1820 x 920	16,5*
Dubbel Case & Counter	2880 x 920	33*
Standard Case	1585 x 840	10,8

*Toppskiva ingår ej i Case & Counter. Vikt toppskiva 5,3 kg, toppskiva dubbel Case & Counter 7,3 kg.
Rekommenderad paneltjocklek mellan 350x420 mikron.

Case & Counter

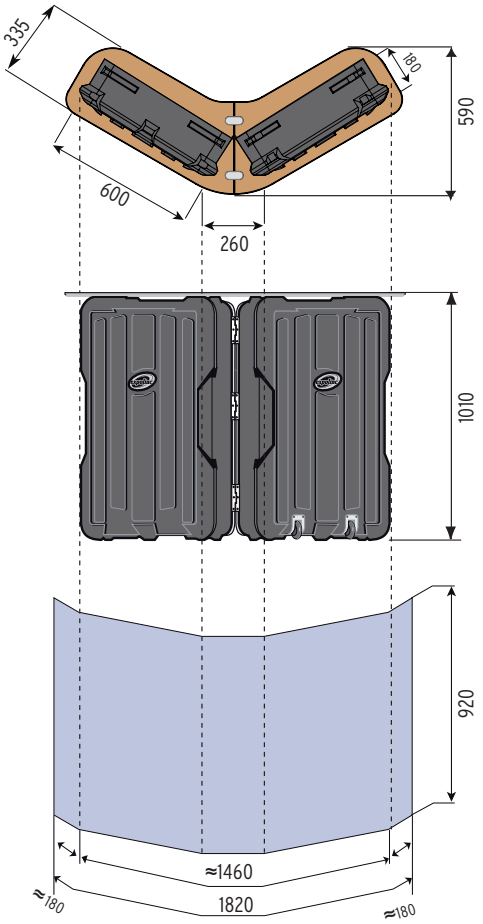

Standard Case

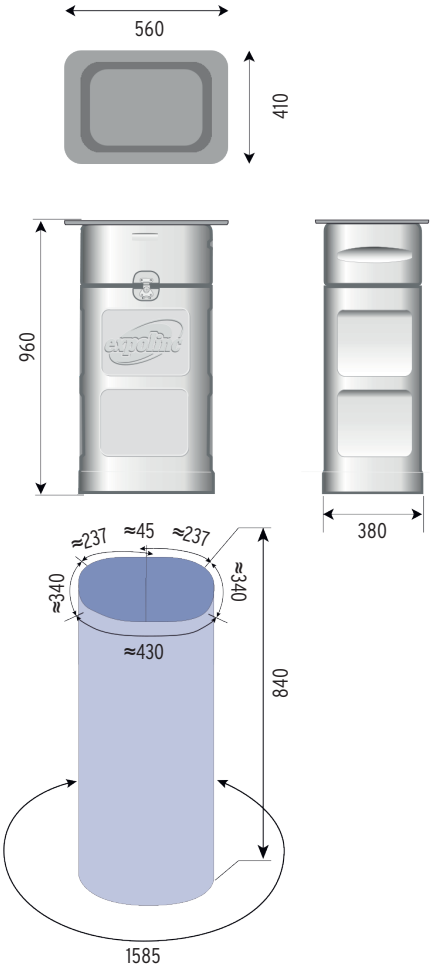

Dubbel Case & Counter

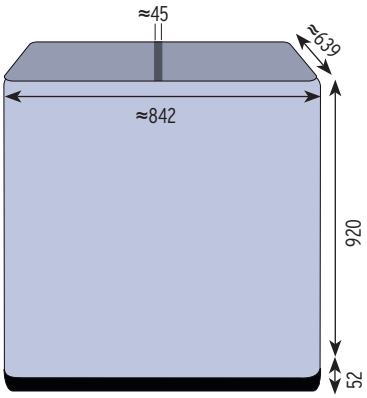

Alla mått och vikter är i mm resp kg om inget annat anges. Vikter avser komplett paket med tillbehör, väska/box exklusive bilder.
Alla uppgifter lämnas med reservation för produkt- och sortimentsförändringar samt tryckfel.

Fabric System

Produkt	Max bredd	Höjd tygbild	Bredd tygbild
2 stolpar, rakt	3300	1000 - 2750	Profilernas längd+sidor
2 stolpar, svängt 15°	3300	1000 - 2750	Profilernas längd+sidor
3 stolpar, svängt 15°	6600	1000 - 2750	Profilernas längd+sidor
3 stolpar rakt	6600	1000 - 2750	Profilernas längd+sidor
3 stolpar. svängt 90° + rakt	6800	1000 - 2750	Profilernas längd+sidor

Max höjd system 2900 mm.

	Profillängder
Rak profil	**1100**
Svängd profil 15°, insida	1100
Svängd profil 15°, utsida	1100
Svängd profil 90°, insida	1300

Vikt paket	Vikt*
Soft bag och 2 stolpar	16,50
Standard Case XL och 2 stolpar	29,00
Standard Case XL och 3 stolpar	35,00
Profiler, raka och svängda 15°	0,50
Profil, svängd 90°	0,55

*Vikt exkl profiler. Kombinera paket för längre konfigurationer.

Rekommenderad storlek på profillisten är 3x12mm i mjuk PVC eller silikon.

Svängd profil 15° 1100 mm
Tygbild på yttre radie 4,2 m.

Svängd profil 15° 1100 mm
Tygbild på inre radie 4,2 m.

Rak profil 1100 mm
Kan kapas till önskad längd.

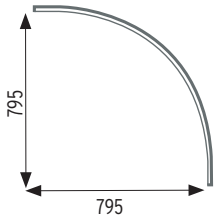

90° innersväng 1300 mm
Tygbild på inre radie 0,8 m.

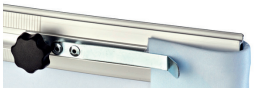

Lägg till 100 mm på varje sida för att vika runt kanterna + sömsmån upptill och nedtill.

Standard Case XL

Produkt	Panelmått	Vikt*
Standard Case XL	1585 x 840	11,5
Standard Case XL	1585 x 1075 med lock	11,5

Rekommenderad paneltjocklek 350-420 mikron. *Toppskiva, låsningskit och papptub till panel ingår ej i Standard Case XL. Vikt toppskiva 2,5 kg.

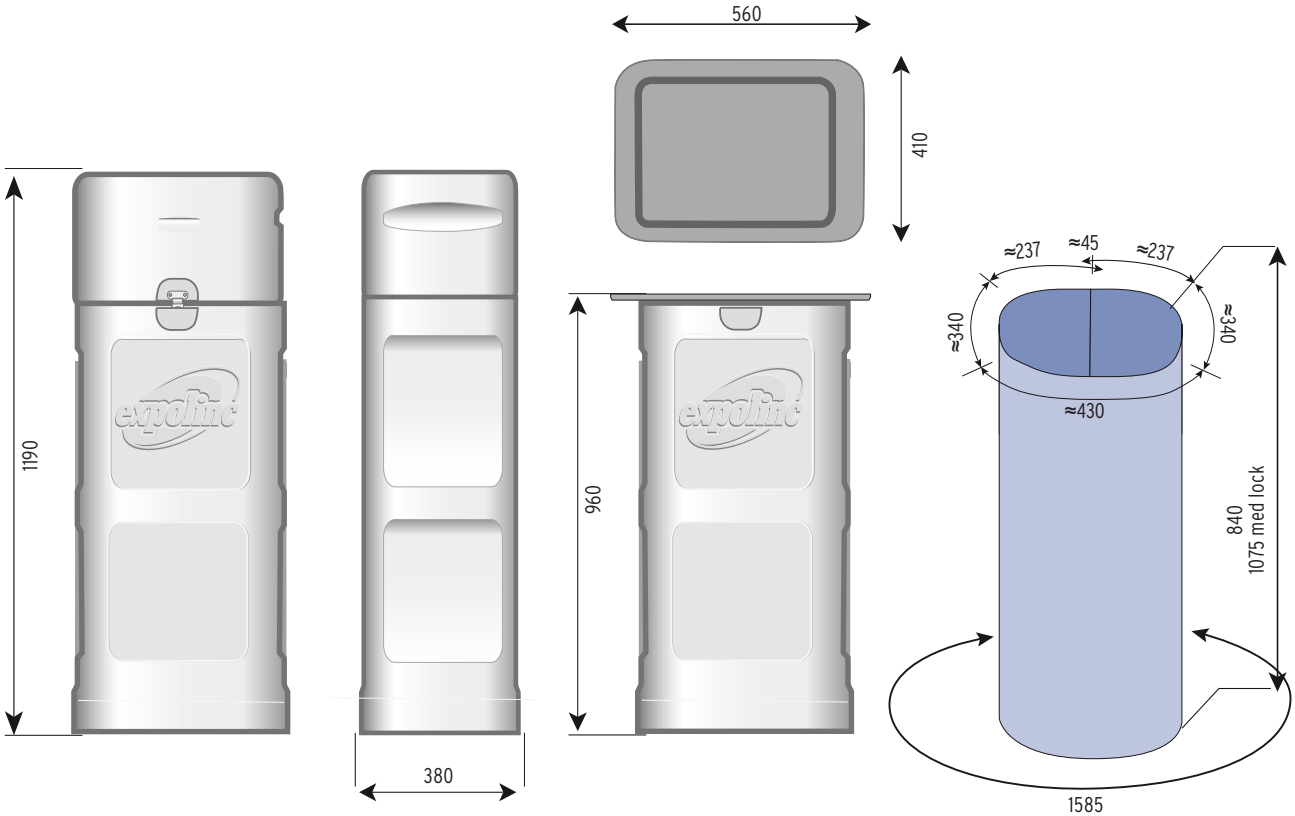

Alla mått och vikter är i mm resp kg om inget annat anges. Vikter avser komplett paket med tillbehör, väska/box exklusive bilder.
Alla uppgifter lämnas med reservation för produkt- och sortimentsförändringar samt tryckfel.

Några exempel

Topp- och bottenprofiler	**Bildbredd inkl 100 mm på varje sida.**
4 st insida	2 400 mm
6 st insida	3 500 mm
8 st insida	4 600 mm
10 st insida	5 700 mm
12 st insida	6 800 mm
6 st raka	3 500 mm
4 st insida 4 st utsida	4 600 mm
6+4 st raka 2 st svängda 90°	7 000 mm
12 st raka 4 st svängda 90°	9 400 mm

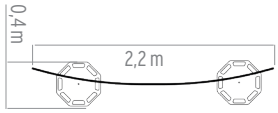

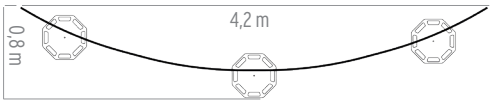

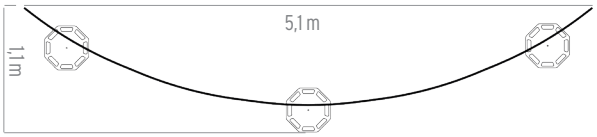

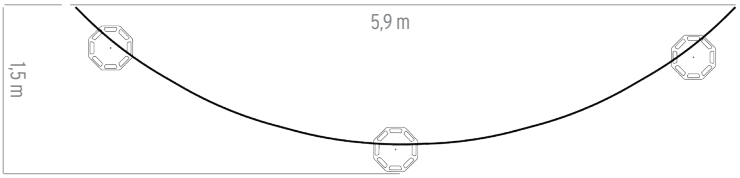

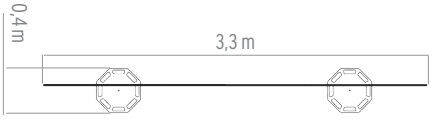

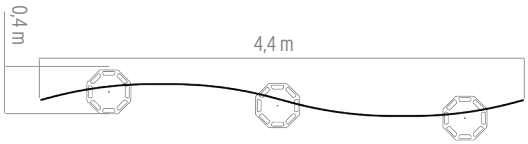

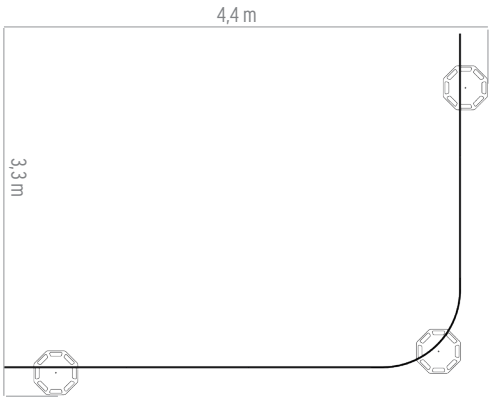

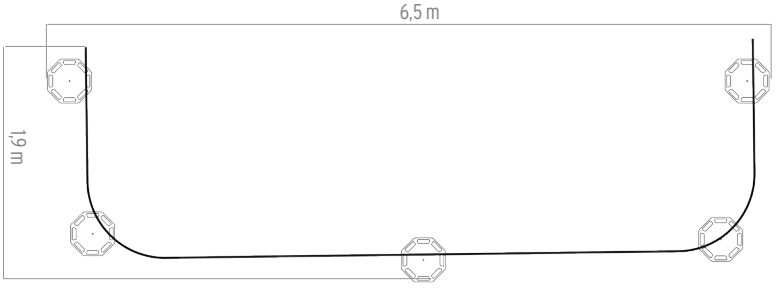

Total kurva 30-45-60-75
resp 90 grader

Alla mått och vikter är i mm resp kg om inget annat anges. Vikter avser komplett paket med tillbehör, väska/box exklusive bilder.
Alla uppgifter lämnas med reservation för produkt- och sortimentsförändringar samt tryckfel.

LIGHT Frame

Profiler

Ljusprofil 875 mm

Profil 553 553 mm

Profil 803 803 mm

Profil 969 969 mm

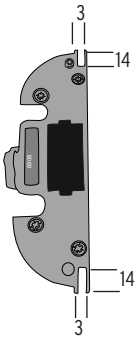

Paket	Vikt Basic/Standard Case/Travel
0,96x2,5	28,5/N/A/27,3
1,84x2,5	35,4/40,2/33,5
2,71x2,5	42,5/46,2/39,5
3,59x2,5	50/53,1/46,4

Rekommenderad storlek på silikon- eller pvclist 14 x 3

Bildstorlekar - yttre ramstorlek

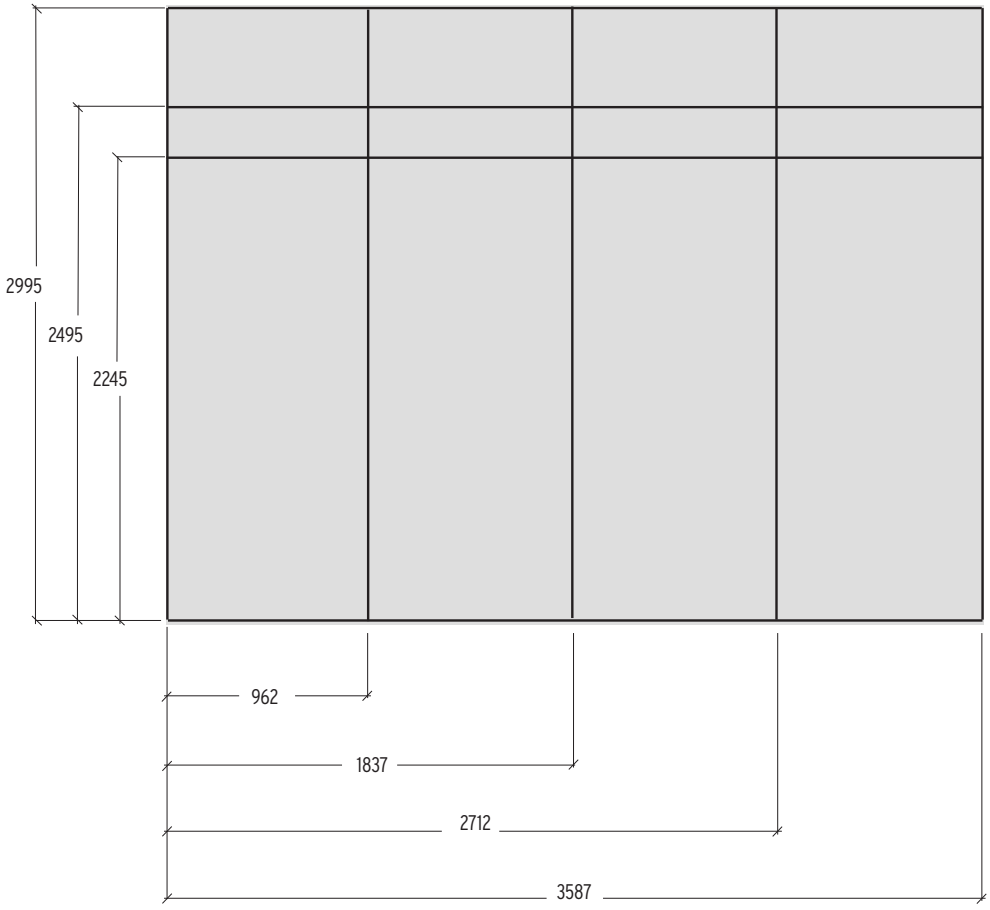

Exempel

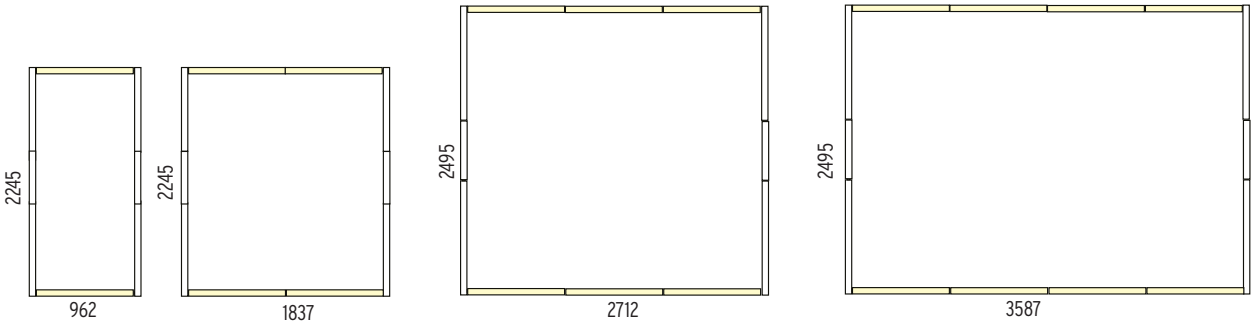

Alla mått och vikter är i mm resp kg om inget annat anges. Vikter avser komplett paket med tillbehör, väska/box exklusive bilder.
Alla uppgifter lämnas med reservation för produkt- och sortimentsförändringar samt tryckfel.

Kopplingar

45 mm av grafiken döljs när två profiler kopplas i 90°.

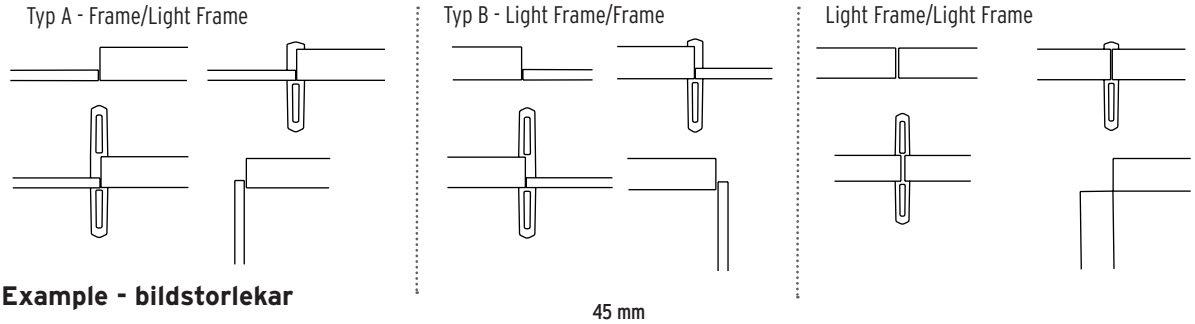

Example - bildstorlekar

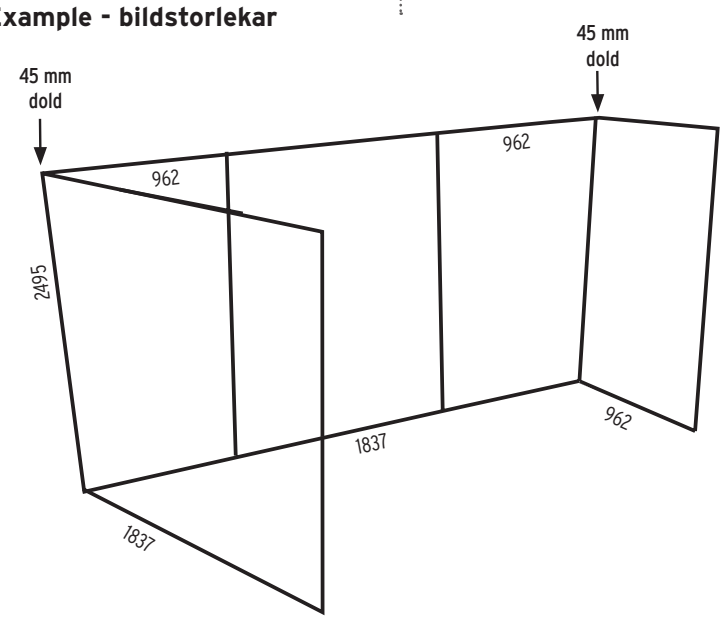

Innehåll

2 st 1837x2495
3 st 962x2495
2 st Koppling 90°
2 st Koppling, rak

Stödfötter och kopplingsfötter

Produkt	Vikt
Dubbelsidig stödfot, par (höger och vänster)	4,1
Dubbelsidig stödfot, enkel	2,1
Enkelsidig stödfot, par (höger och vänster)	3,4
Enkelsidig stödfot, vänster	1,7
Enkelsidig stödfot, höger	1,7
Dubbelsidig kopplingsfot	2,1
Enkelsidig kopplingsfot	1,7

Stödfötter, dubbelsidig och enkelsidig

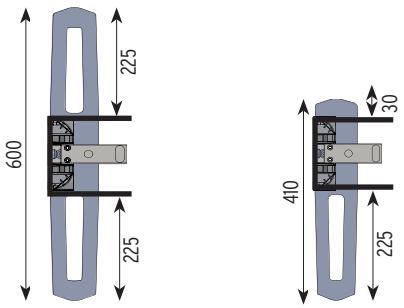

Kopplingsfötter, dubbelsidig och enkelsidig

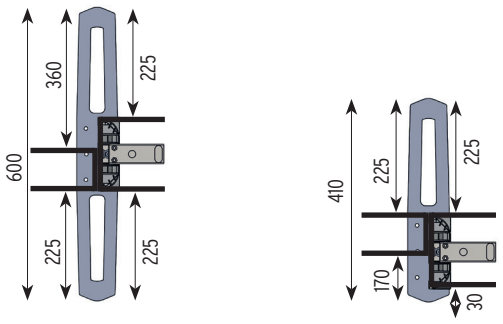

Alla mått och vikter är i mm resp kg om inget annat anges. Vikter avser komplett paket med tillbehör, väska/box exklusive bilder.
Alla uppgifter lämnas med reservation för produkt- och sortimentsförändringar samt tryckfel.

Classic Frame

Profiler

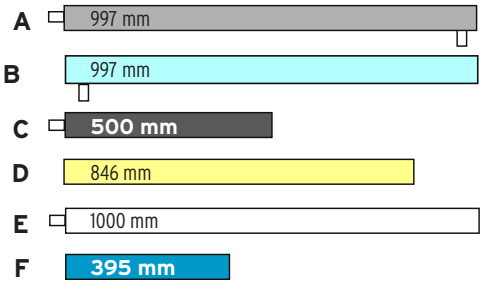

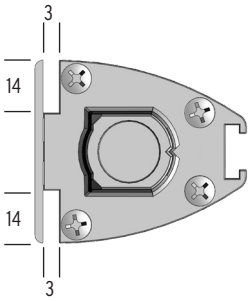

Rekommenderad storlek på silikon- eller pvclist 14 x 3

Paket	Vikt Basic/Standard Case XL
0,5x2,5	9,5/Ej tillgänglig
0,95x2,5	10,4/Ej tillgänglig
1,95x2,5	13,4/23,9
2,95x2,5	16,5/27,0
3,95x2,5	20,4/30,9
4,95x2,5	25,0/35,5

Bildstorlekar - yttre ramstorlek

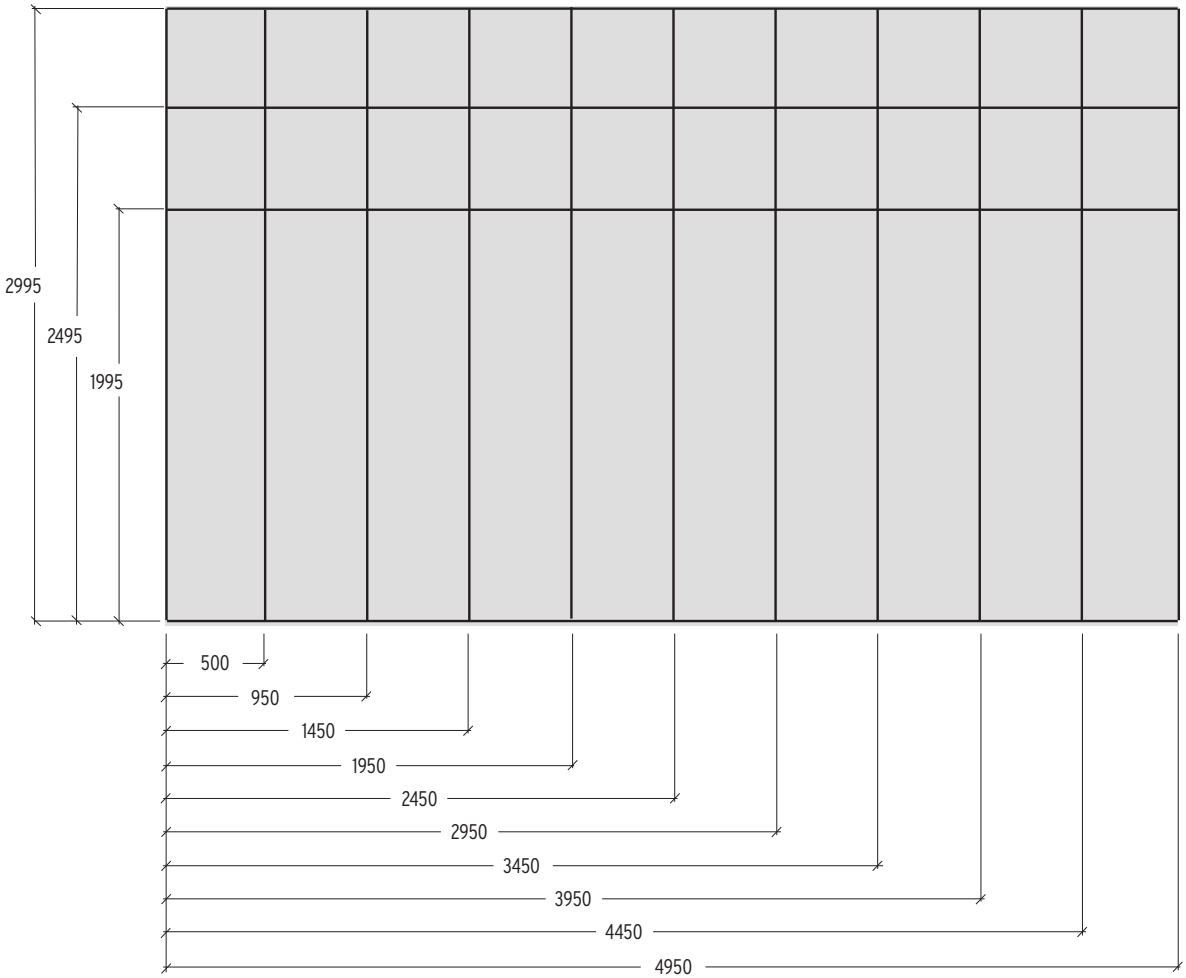

Exempel

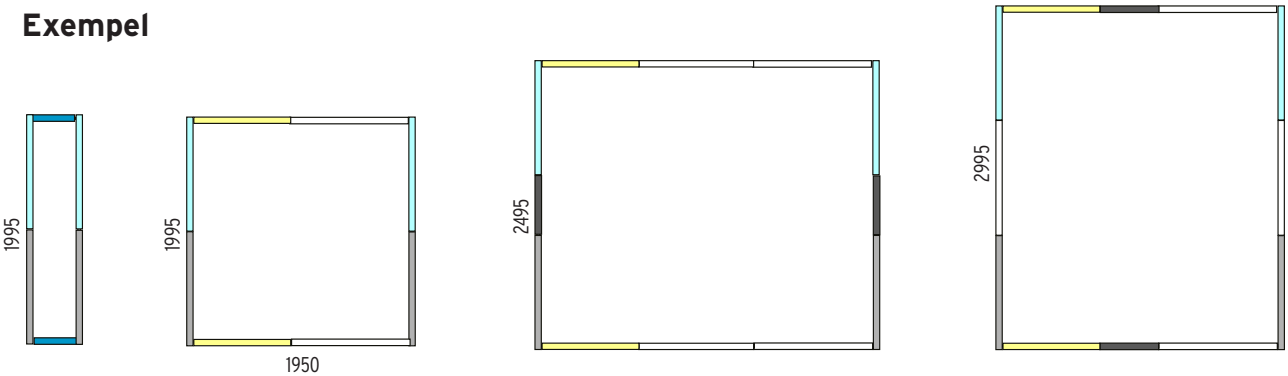

Alla mått och vikter är i mm resp kg om inget annat anges. Vikter avser komplett paket med tillbehör, väska/box exklusive bilder.
Alla uppgifter lämnas med reservation för produkt- och sortimentsförändringar samt tryckfel.

Kopplingar

Med kopplingar A-C döljs 45 mm av grafiken bakom den kopplade profilen.

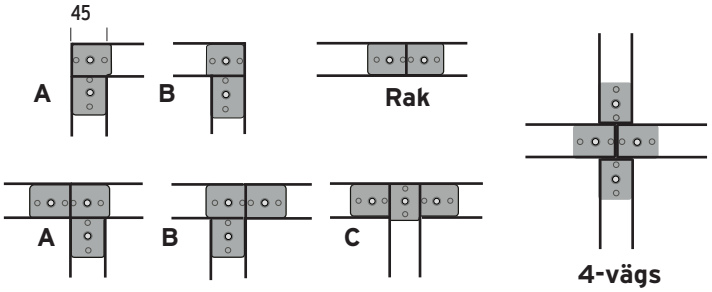

Exempel - bildstorlekar

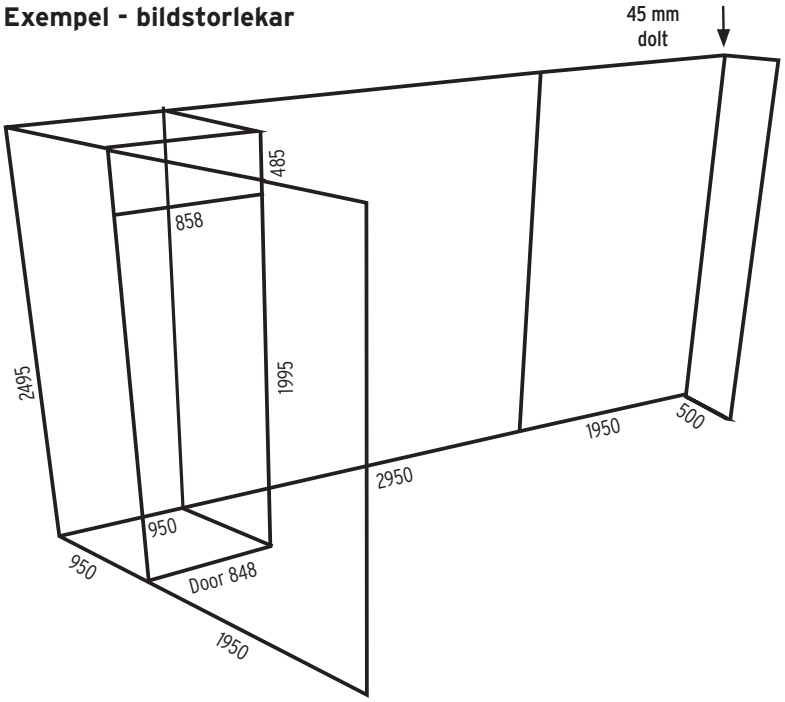

Innehåll
2 st 1950x2495
1 st 2950x2495
1 st 500x2495
1 förråd, vänsterhängd dörr
Koppling 90° typ B

Stödfötter

Produkt	Vikt
Enkelsidig stödfot	1,30
Dubbelsidig stödfot	1,80
Kopplingsfot, enkelsidig inkl övre koppling, rak	1,35
Kopplingsfot, dubbelsidig inkl övre koppling, rak	1,85

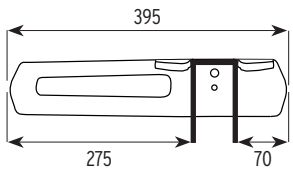

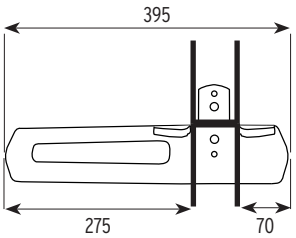

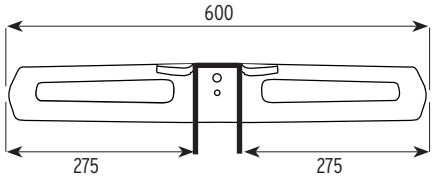

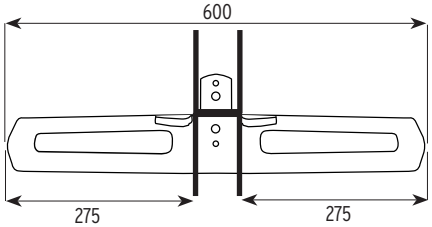

Alla mått och vikter är i mm resp kg om inget annat anges. Vikter avser komplett paket med tillbehör, väska/box exklusive bilder.
Alla uppgifter lämnas med reservation för produkt- och sortimentsförändringar samt tryckfel.

Classic Frame - Förråd

Produkt	Vikt
Classic Frame - förråd	47

Bildstorlek	
Sidor	950x2495
Dörr	848x1995
Header ovanför dörr	858x485

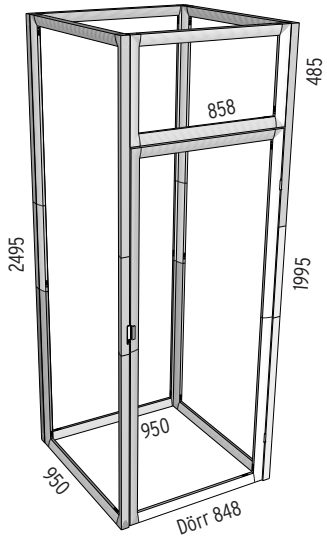

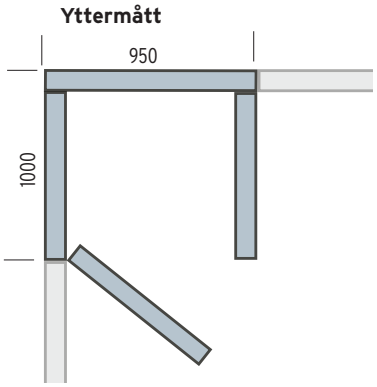

Classic Frame - Disk

Produkt	Antal tygbilder		Bildstorlek	Vikt*
Classic Frame - disk 2 m i Standard Case XL	1 st	front	1950x988	44
	2 st	sidor	338x988	
Classic Frame - disk 1 m i Standard Case XL	1 st	front	950x988	33,5
Classic Frame - disk 1 m i nylonväska	1 st	front	950x988	24,5
	2 st	sidor	338x988	

*Vikt inkl. Standard Case XL eller nylonväska.

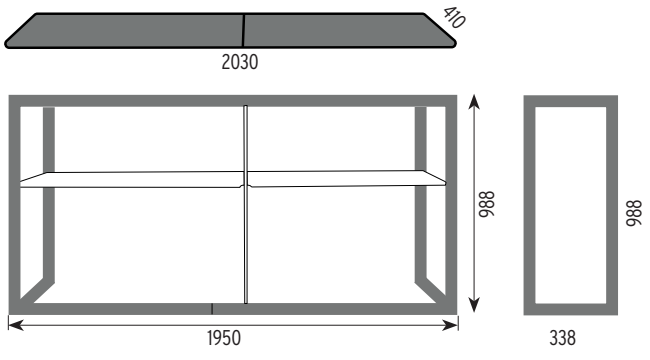

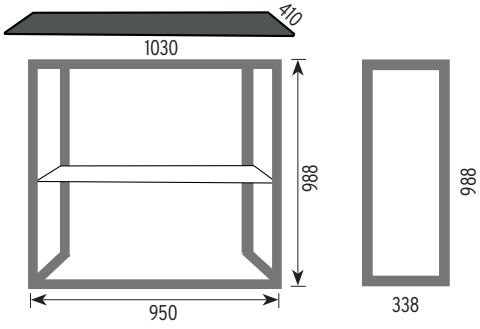

Alla mått och vikter är i mm resp kg om inget annat anges. Vikter avser komplett paket med tillbehör, väska/box exklusive bilder.
Alla uppgifter lämnas med reservation för produkt- och sortimentsförändringar samt tryckfel.

Flat Base

Modell	Vikt
Flat Base 400	1,1
Flat Base 610	1,7

Flat Base 400

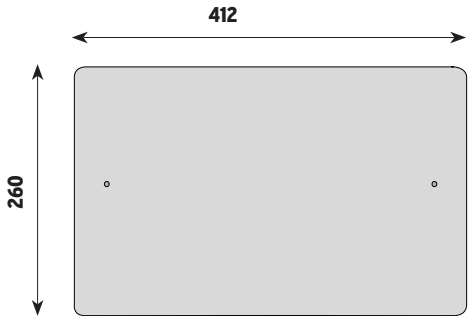

Flat Base 610

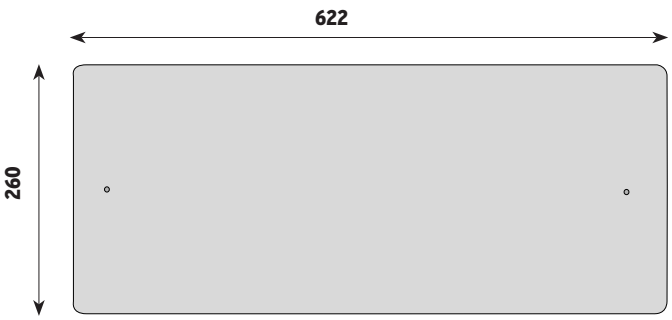

Magnet Frame

Modell	Antal paneler	Rammått	Panelmått		Vikt
			Flat Base	Panel Base	
400 x 1600	2 st	405 x 1590	400 x 1585	400 x 1535	1,8
400 x 1800	2 st	405 x 1790	400 x 1785	400 x 1735	1,9
610 x 1600	2 st	615 x 1590	610 x 1585	610 x 1535	2,0
610 x 1800	2 st	615 x 1790	610 x 1785	610 x 1735	2,1

Rekommenderad paneltjocklek mellan 350-420 mikron.

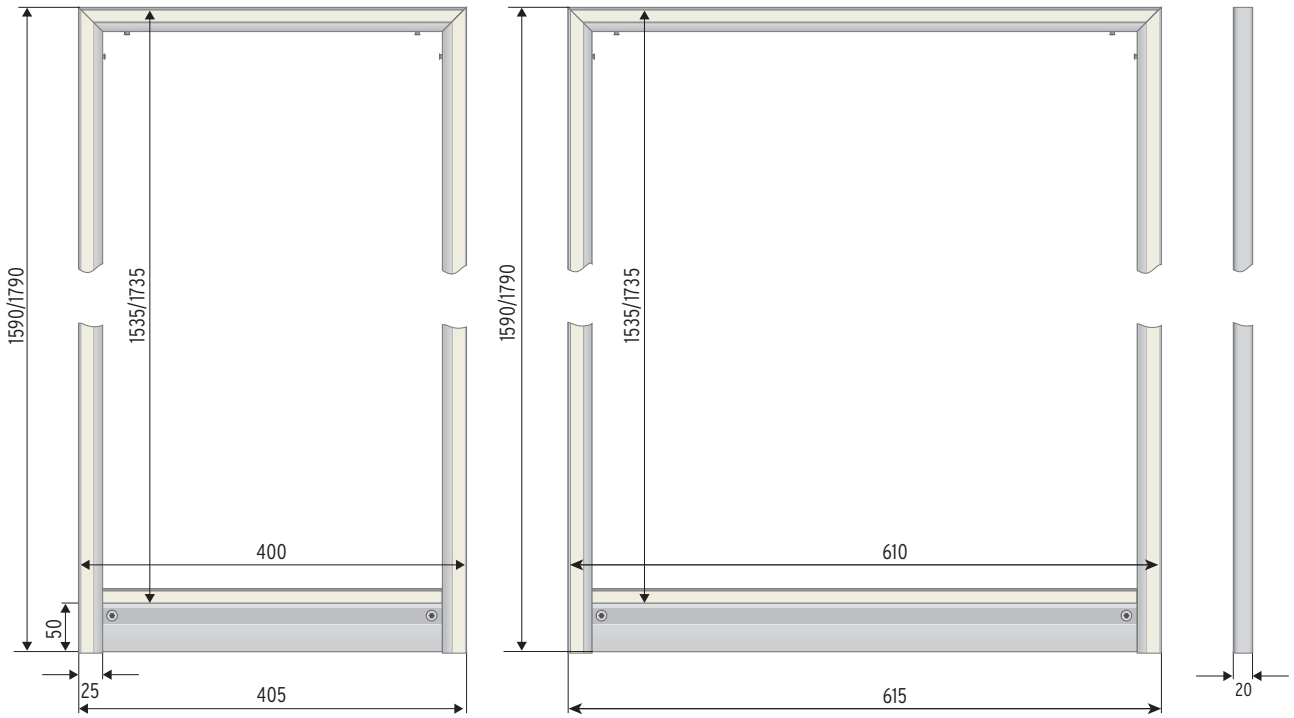

Alla mått och vikter är i mm resp kg om inget annat anges. Vikter avser komplett paket med tillbehör, väska/box exklusive bilder.
Alla uppgifter lämnas med reservation för produkt- och sortimentsförändringar samt tryckfel.

Panel Base

Modell	Antal paneler	Max paneltjocklek	Vikt
Panel Base 80 (par)	1 st	19	0,7
Panel Base 400	1 st	19	1,7
Panel Base 610	1 st	19	2,5
Panel Base 1220	1 st	26*	7,2

Panel Base klarar de flesta typer av panelmatieral upp till 19 mm tjocklek. Rekommenderad max panelhöjd ca 1800 mm beroende på material.
Notera att 50 mm i nederkant blir osynligt i systemets L-profil.

Panel Base 80

Panel Base 400

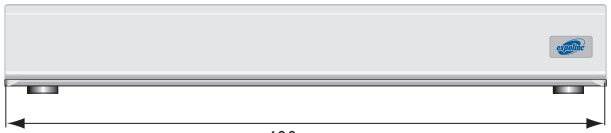

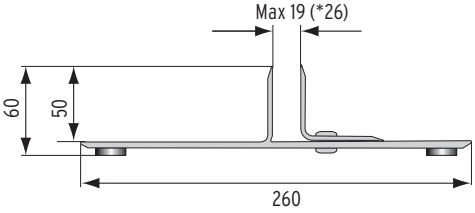

Panel Base 610/1220

Stand Up

Modellt	Antal paneler		Panelmått	Synlig bildyta	Vikt
Universal Counter	1 st	Front	700 x 950	690 x 940	17,5
	4 st	Sidor	285 x 950	275 x 940	
Info Counter	1 st	Front	700 x 950	690 x 940	9,5
	2 st	Sidor	285 x 950	275 x 940	

Max paneltjocklek 7 mm. Använd clips vid tjocklek <5 mm.

Stand Up Universal Counter

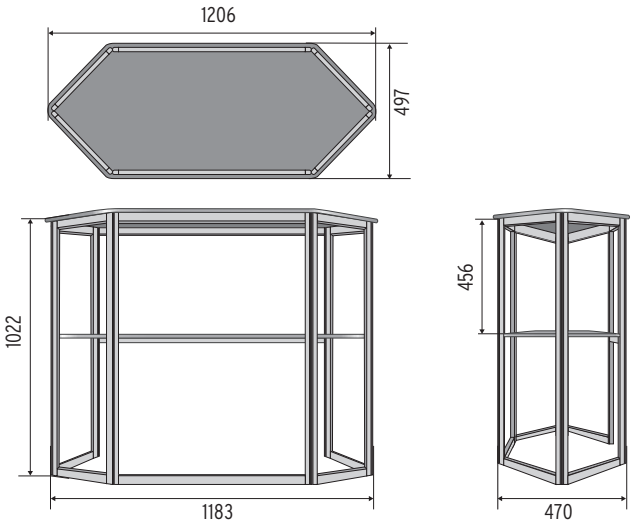

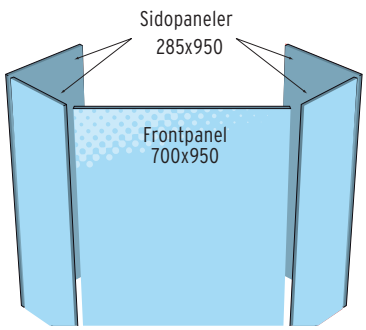

Stand Up Info Counter

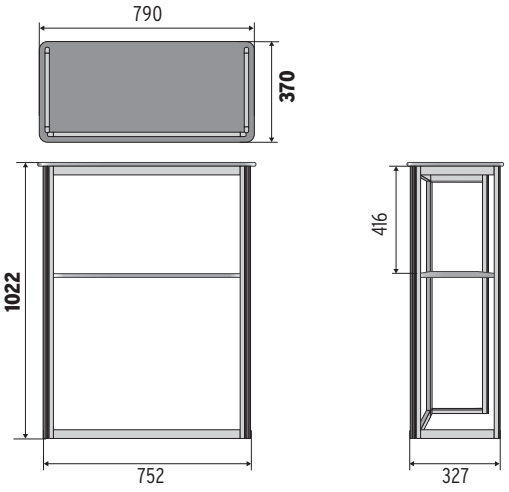

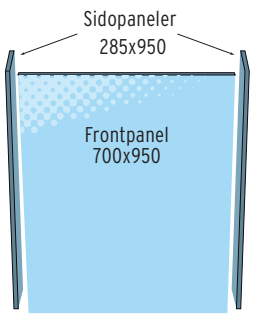

Alla mått och vikter är i mm resp kg om inget annat anges. Vikter avser komplett paket med tillbehör, väska/box exklusive bilder.
Alla uppgifter lämnas med reservation för produkt- och sortimentsförändringar samt tryckfel.

Soft Image

Modell	Panelstorlek fronttextil	Panelstorlek front och täckta sidor	Vikt*
Soft Image 2 x 3	1510 x 2240	2150 x 2240	7,0
Soft Image 3 x 3	2240 x 2240	2880 x 2240	9,2
Soft Image 4 x 3	2970 x 2240	3610 x 2240	11,14
Soft Image 5 x 3	3700 x 2240	4340 x 2240	13,6

*Vikt enbart ställning. Angivna mått är "stumma mått" dvs. den faktiska storleken. Då textil är elastiskt kan det verkliga måttet variera.

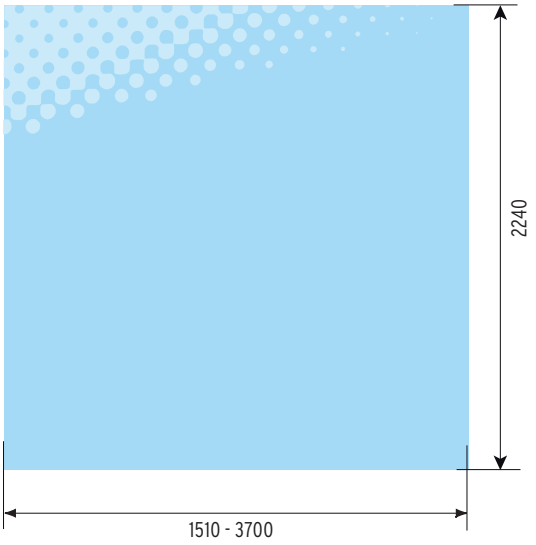

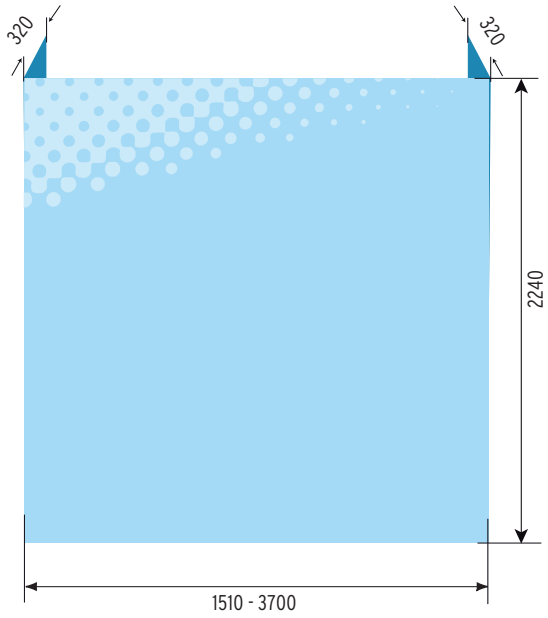

Soft Image Counter

Modell	Mått front och täckta sidor	Vikt
Soft Image Counter alt 1	1640 x 990	10,5
Soft Image Counter alt 2	1740 x 990	10,5

Angivna mått är "stumma mått" dvs. den faktiska storleken. Då textil är elastiskt kan det verkliga måttet variera.

Alt 1

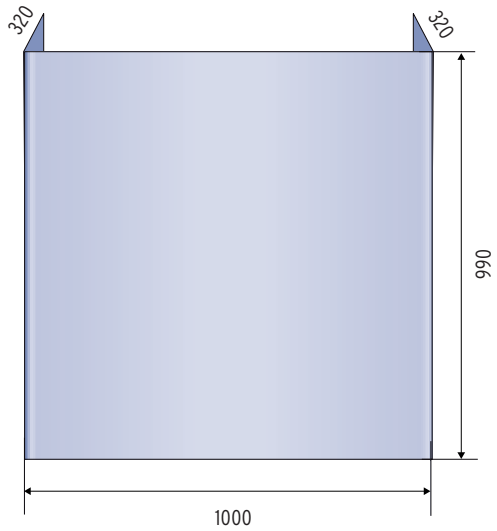

Alt 2

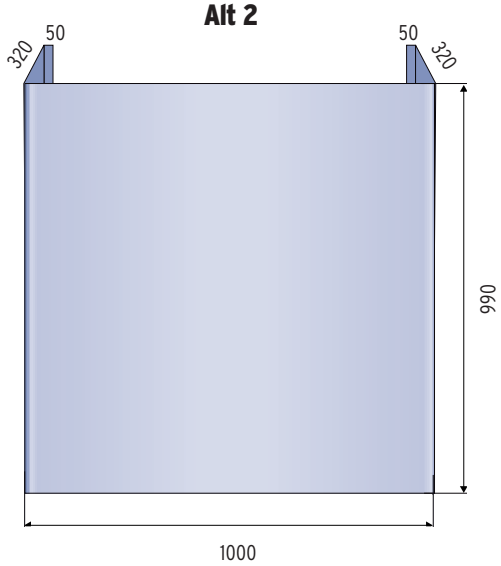

Alla mått och vikter är i mm resp kg om inget annat anges. Vikter avser komplett paket med tillbehör, väska/box exklusive bilder.
Alla uppgifter lämnas med reservation för produkt- och sortimentsförändringar samt tryckfel.

Info Stand & Portable Table

Produkt	Max bildstorlek	Synlig bildyta	Vikt
Info Stand - rak	297x420 (liggande A3)	284x420	4,8
Info Stand - vinklad	210x297 (stående A4) *eller*	210x297 (stående A4) *eller*	
	297x210 (liggande A4)	297x210 (liggande A4)	5,2
Portable Table			10,0

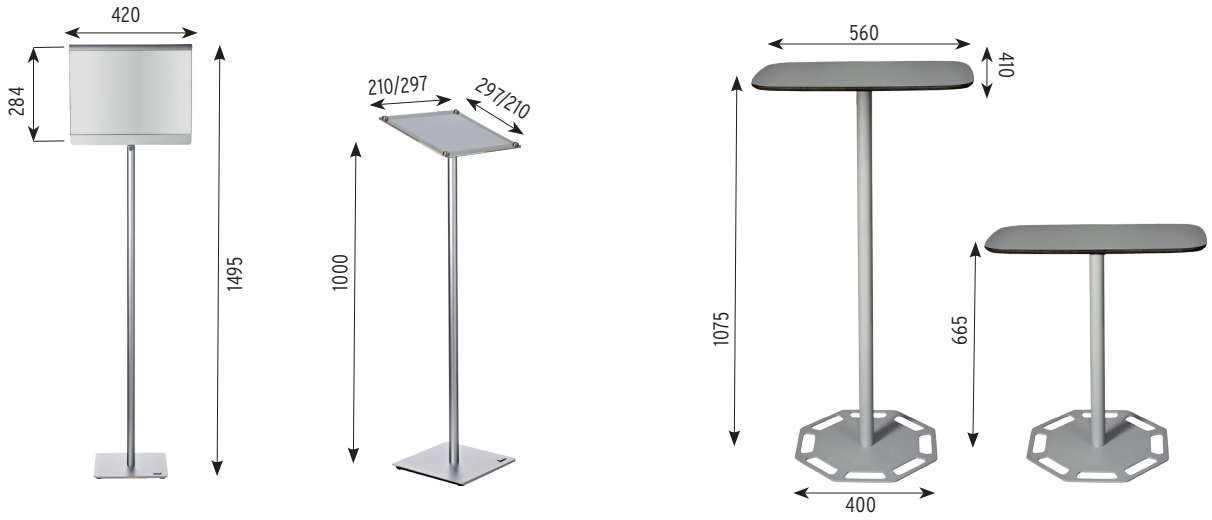

Brochure Stand

Modell	Antal fack	Mått på fack	Vikt
Brochure Stand med mjuk väska	4 st A4	220 x 330	4,9
Brochure Stand med hård väska	4 st A4	220 x 330	8,4

Brochure Stand Double

Modell	Antal fack	Mått på fack	Vikt
Brochure Stand Double med mjuk väska	5 st A4	220 x 330	5,2
Brochure Stand Double med hård väska	5 st A4	220 x 330	8,7

Graphic Profile

Modell	Max tjocklek mikron	Vikt Kg/m
Alla modeller	800	0,35

Alla mått och vikter är i mm resp kg om inget annat anges. Vikter avser komplett paket med tillbehör, väska/box exklusive bilder.
Alla uppgifter lämnas med reservation för produkt- och sortimentsförändringar samt tryckfel.

BESÖK WWW.EXPOLINC.SE FÖR INSTRUKTIONSFILMER
OCH NEDLADDNINGAR!

HEAD OFFICE SWEDEN: Expolinc AB. Archimedesvägen 6, SE-168 67 BROMMA. Tel +46-8-54644400. info@expolinc.se, www.expolinc.com
GERMANY, SWITZERLAND: Expolinc GmbH, Schulze-Delitzsch-Str. 8, 68542 HEDDESHEIM. Tel +49(0)6203 938480, info@expolinc.de, www.expolinc.de
U S A: Expolinc Co., **PO Box 218, 1091 County Road 26, Marengo, OH 43334** TOLL FREE 1-800-319-0025. info@expolinc.us, www.expolinc.us
AUSTRIA, CZECH REPUBLIC, HUNGARY: Tel: +43 660 644 0701, roland@expolinc.at
FRANCE: Tel +33 (0) 6 59 47 98 54, denis@expolinc.com